Dynamomètre Crochet peseur 200 kg

Petit dynamomètre économique
Portée jusqu'à 200 kg, précision 50 g
Affichage LCD, chiffres 16.5 mm
3 piles AA 1,5 V
Poids 650 g

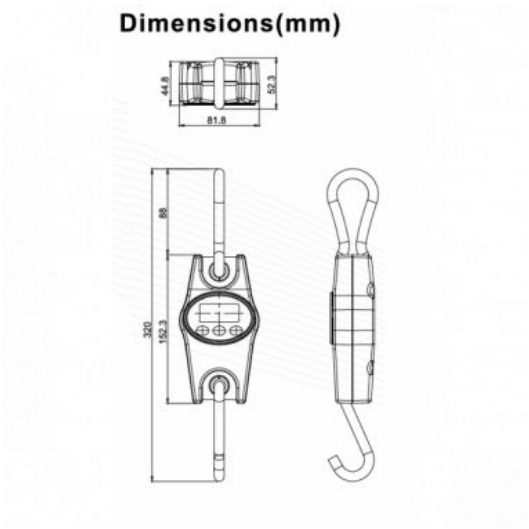

Nos équipes d'expert de la mesure ont sélectionné pour vous cette balance à la fois précise, robuste et en provenance de la marque MILLIOT, acteur reconnu du pesage et de la mesure.
• Manille incluse en acier inox
• Avec fermeture de sécurité
• Largeur ouverture 15 mm
• Crochet inclus en acier inox
• Largeur d'ouverture 25 mm
Choisissez appareildemesure.fr pour acheter votre Balance de la marque MILLIOT et profitez de multiples avantages. Vous bénéficierez ainsi des conseils d'une équipe de professionnels de la mesure, disponibles pour répondre à toutes vos demandes du lundi au vendredi de 8:30 à 17h. Vous pourrez ainsi acquérir votre appareil de mesure à des prix négociés grâce à nos partenariats avec les plus grandes marques. Enfin, nous mettrons tout en uvre pour livrer rapidement votre instrument de mesure depuis nos entrepôts ou ceux des fabricants.

ZI NORD - BAT 9
ALLÉE DES ÉPINETTES
77200 TORCY

01 85 42 00 68

Caractéristiques techniques

Garantie	1 an, retour atelier
Plage de mesure	200 kg
Précision de mesure	100 g
Délai d'expédition	24/48 heures
Conformités	CE
Marque	MILLIOT

Versions

Précision de mesure	Plage de mesure
100 g	200 kg

Consultez la fiche, commander ou demander un devis du produit via notre site web :
https://www.appareildemesure.fr/balance-industrielle/1416-balance-industrielle-milliot-cr-200-100-precise-et-professionnelle.html

Le produit et les délais qui y sont attachées sont modifiables sans préavis. Contactez-nous.

www.appareildemesure.fr - 01 85 42 00 68 - contact@appareildemesure.fr

ZI NORD - BAT 9
ALLÉE DES ÉPINETTES
77200 TORCY

01 85 42 00 68